Sサイズ

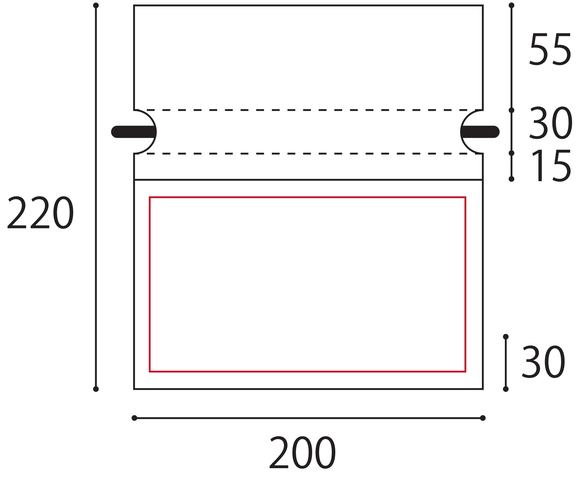

Mサイズ

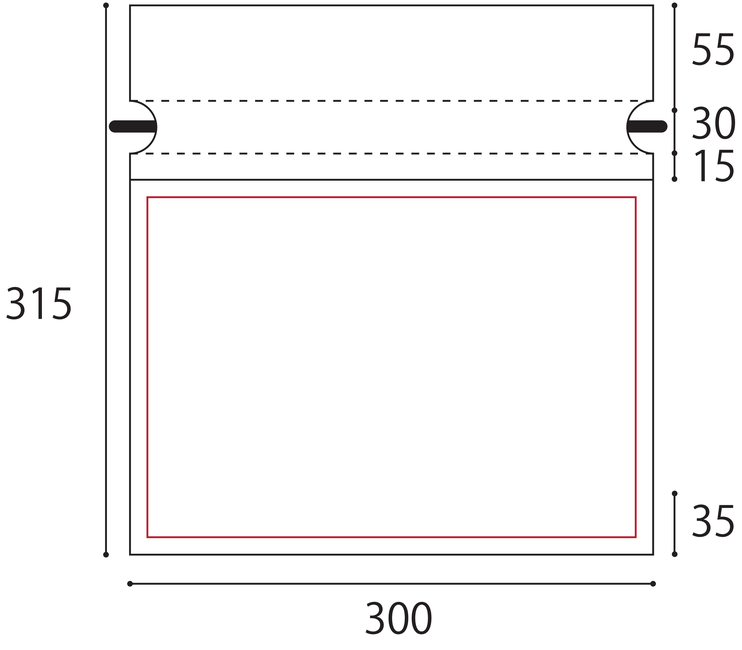

Lサイズ

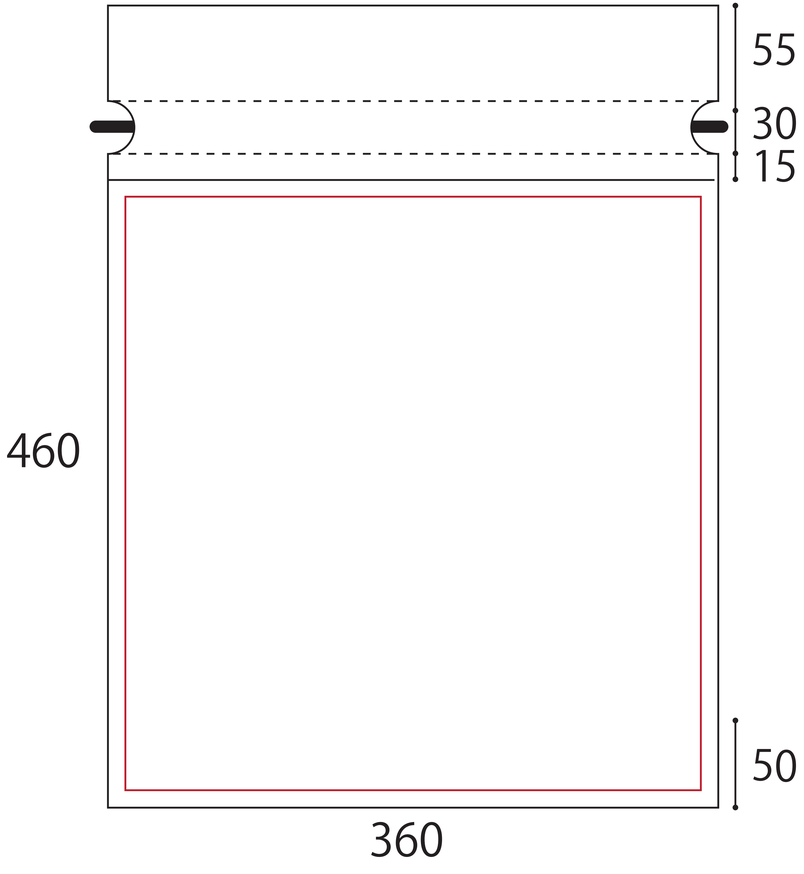

↑底マチ部分にプラマーク♻が入ります